Gehäuse für QC-PC-D-100 mit Poti

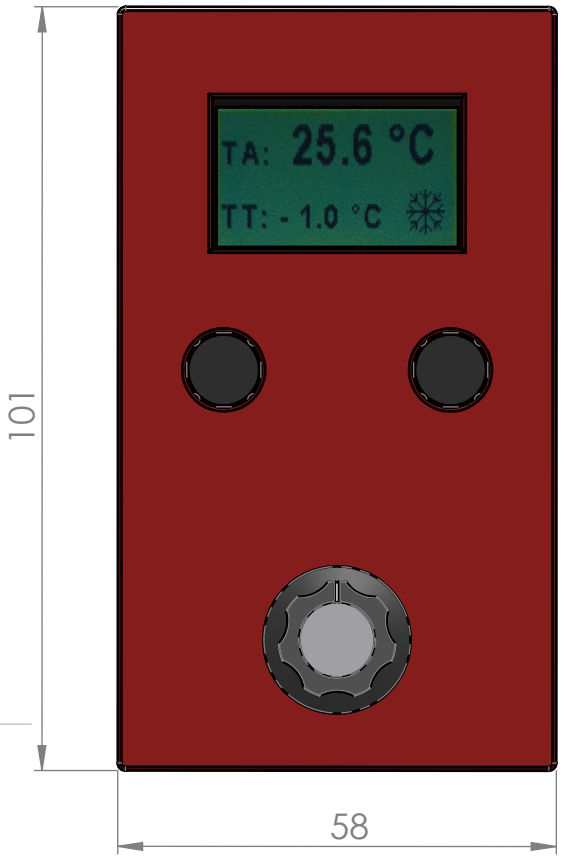

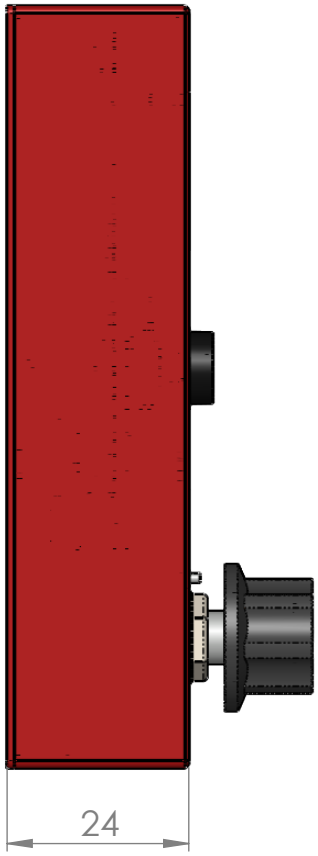

QC-PC-D-100-GBP

3D-druckfähiges-Model kann kostenlos heruntergeladen werden.

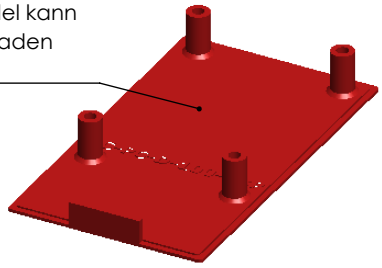

(1 : 2)

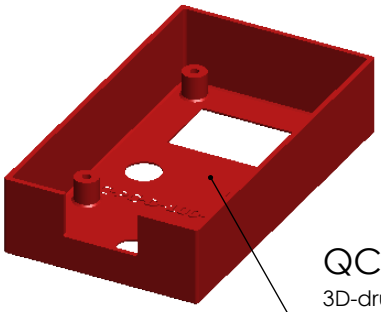

QC-PC-D-100-GDRP

3D-druckfähiges-Model kann kostenlos heruntergeladen werden.

(1 : 2)

Schutzvermerk nach ISO 16016 beachten Tolerierung ISO 8015	Oberfläche	Maßstab: 1:1	
		Werkstoff: -	

	Datum	Name
Bearb.	06-12-23	WJ
Freig.	07-12-23	WJ

QUICK-OHM Küpper & Co. GmbH

Benennung:

Display mit Poti u. runder Tasterkappe in Gehäuse

Zeichnungsnummer: QC-PC-D-100-in-GRP

Revision

Blatt 1 von 1

A4

Rev.	Änderung	Datum	Name

Ursprung:

letzte Speicherung: 15.12.2023