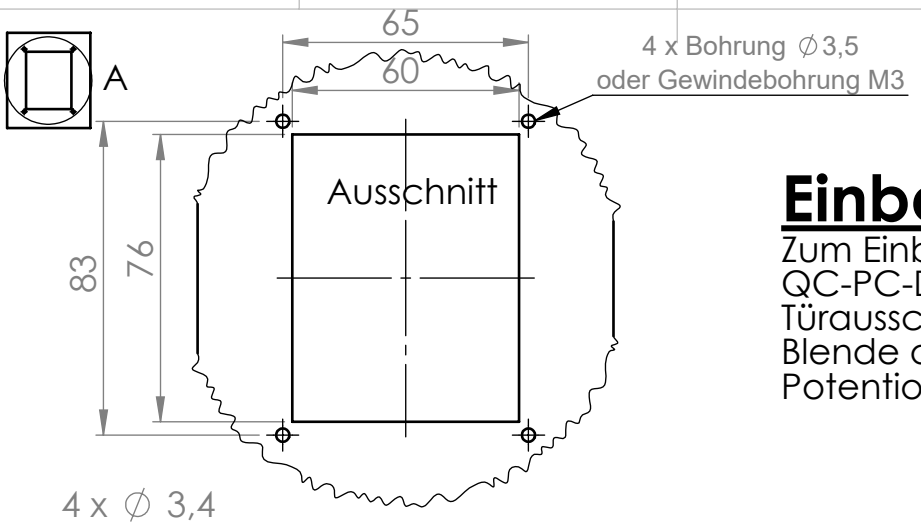

Einbaublende:

Zum Einbau des Displays - QC-PC-D-100 in einen Türausschnitt, Blechausschnitt etc.. Blende ohne Potentiometerausschnitt!

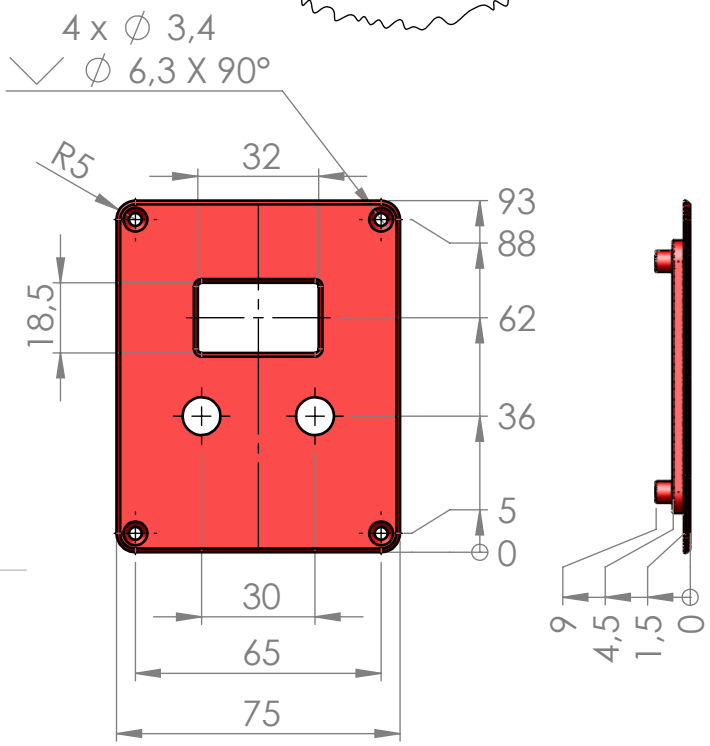

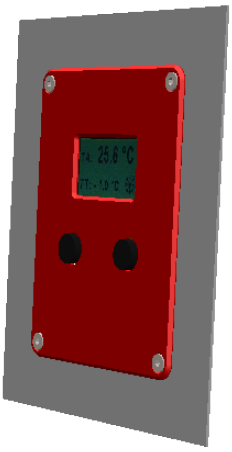

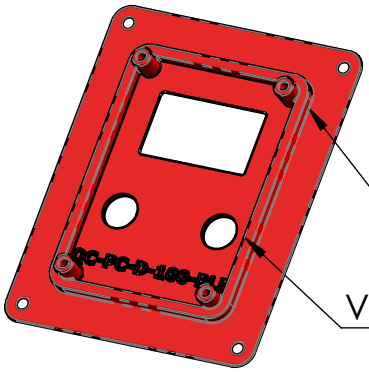

QC-PC-D-100-BLR

3D-druckfähiges-Model kann kostenlos heruntergeladen werden.

Verstärkungsrippen

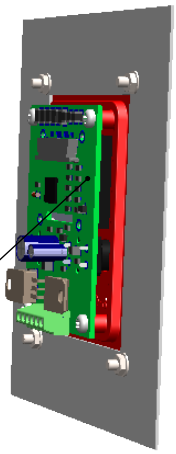

Display
QC-PC-D-100

Schutzvermerk nach ISO 16016 beachten Tolerierung ISO 8015	Oberfläche	Maßstab: 1:2	Gewicht: 15.14 g
		Werkstoff: PLA-Druck-rot	

	Datum	Name
Bearb.	07-12-23	WJ
Freig.	08-12-23	WJ

QUICK-OHM Küpper & Co. GmbH

Benennung:

Einbaublende für Display QC-PC-D-100-runde Tasterkappe ohne Poti

Zeichnungsnummer: QC-PC-D-100-BLR

Revision

Blatt 1 von 1

A4

Rev.	Änderung	Datum	Name	Ursprung:	letzte Speicherung: 12.12.2023